JIS C 8435

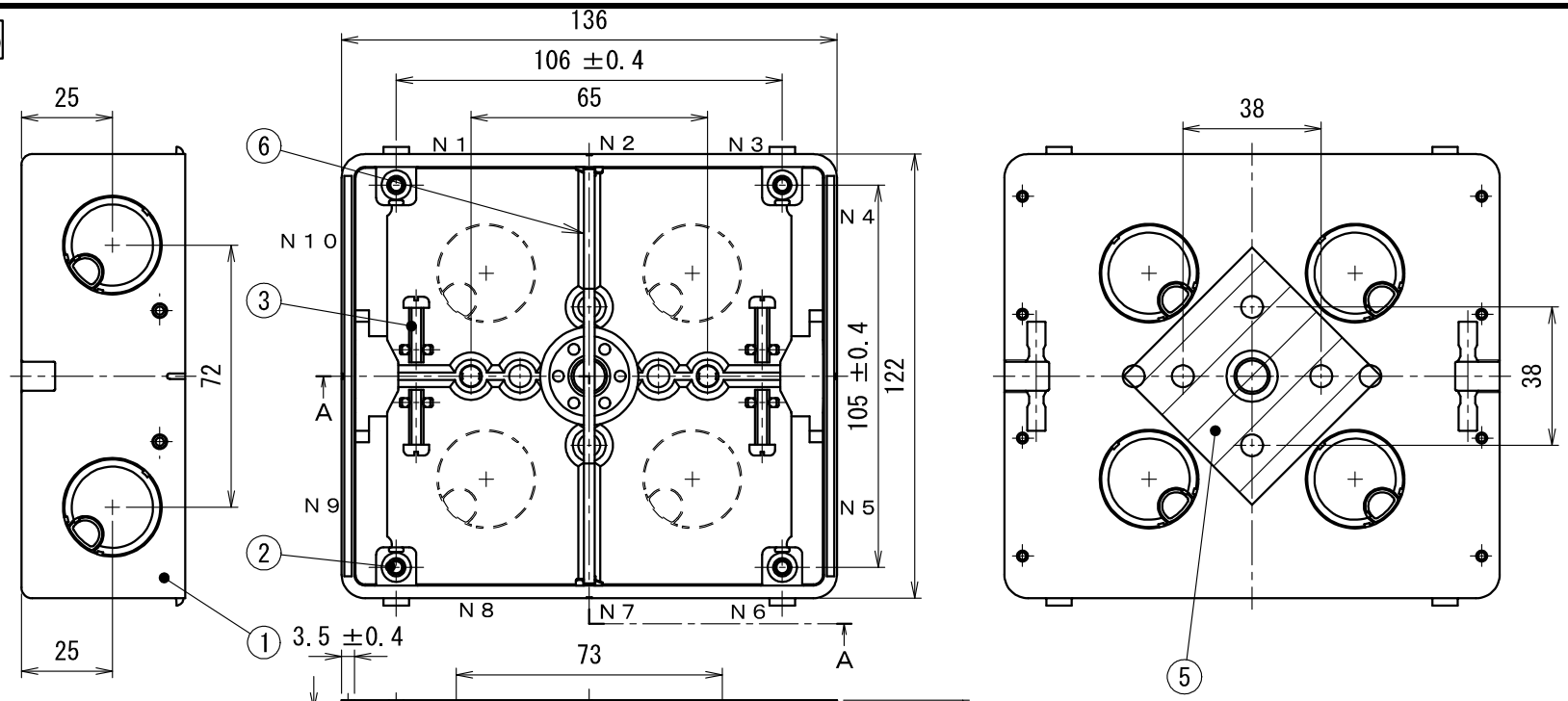

底面ノックアウトはすべて２２である。

	ノックアウト位置	ノックアウト径
ノックアウト１６	Ｎ２　Ｎ７	φ２１．８
ノックアウト２２	Ｎ１　Ｎ３　Ｎ４　Ｎ５ Ｎ６　Ｎ８　Ｎ９　Ｎ１０	φ２７．１

別売：0F-5004T
0F-5004.
-6504取付け用挿入穴

A-A 断面図

符号	名　　称	材　質	個数	備　　考
6	仕切り板	ＰＶＣ	1	当社品番１４Ｍ
5	ＰＰテープ	ＰＰ	1	乳白色　５０mm幅
4	平板ナット	ＳＰＨＣ	1	Ｗ３／８ 三価クロメートめっき
3	（＋－）なべ小ねじ	ＳＷＣＨ	4	Ｍ４×１５ 三価クロメートめっき
2	六角ナット	ＳＷＣＨ	4	Ｍ４ 三価クロメートめっき
1	本　　体	ＰＶＣ	1	

製　品　仕　様　図		
尺度	品名	埋込スイッチボックス
１/２		ＣＳＷ－２Ｎ－Ｏ
第三角法	図番	ＣＤ３３６７０Ｅ

未来工業株式会社